TYPE AT-3 PHASE GEARMOTOR DIMENSIONS TABLE

Ø5.5
Ø6.5
Ø8.5
Ø6.5
Ø8.5
Ø6.5
Ø8

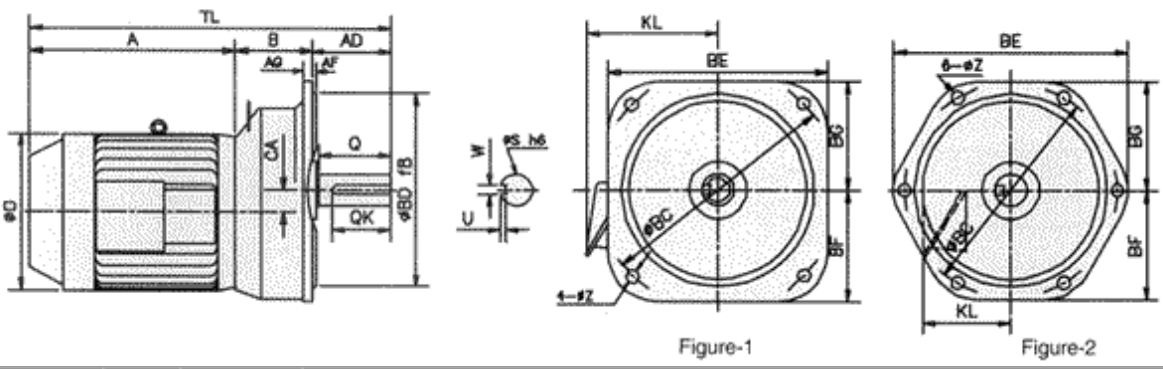

Figure-1 Figure-2

CLASS	CAPACITY (KW)	RATIO	FRAME	DIMENSION(MM)																					MASS (KG)
				TL	A	AD	AF	AG	B	CA	D	KL	FLANGE							SHAFT-END					
													FIG	BC	BD	BE	BF	BG	Z	O	OK	S	W	U	
L	0.4	1/5 1/10 1/15 1/20	AVTA5L AVTA10L AVTA15L AVTA20L	314	203	34	3	11	77	20	140	115	1	160	140	160	90	80	10	28	23	18	6	3.5	10.2
		1/25 1/30	AVTB25L AVTB30L	335	203	42	3	11	90	22	140	115	1	180	160	180	100	90	10	36	31	22	6	3.5	12.7
		1/45 1/50 1/60 1/75	AVTB45L AVTB50L AVTB60L AVTB75L	343	203	42	3	11	98	22	140	115	1	180	160	180	100	90	10	36	31	22	6	3.5	13.2
		1/100 1/130 1/150	AVTC100L AVTC130L AVTC150L	357	203	42	3	12	112	26	140	115	1	225	180	210	115	105	12	36	31	24	8	4	15.2
		1/200	AVTD200L	391	203	66	3	16	122	33	140	115	1	270	230	260	130	130	15	58	53	32	10	5	27.2
	0.75	1/5 1/10 1/15 1/20	AVTB5L AVTB10L AVTB15L AVTB20L	362	230	42	3	11	90	22	156	128	1	180	160	180	100	90	10	36	31	22	6	3.5	15.7
		1/25 1/30	AVTC25L AVTC30L	370	230	42	3	12	98	26	156	128	1	225	180	210	115	105	12	36	31	24	8	4	17.2
		1/45 1/50 1/60 1/75	AVTC45L AVTC50L AVTC60L AVTC75L	384	230	42	3	12	112	26	156	128	1	225	180	210	115	105	12	36	31	24	8	4	18.2
		1/100 1/130 1/150	AVTD100L AVTD130L AVTD150L	418	230	66	3	16	122	33	156	128	1	270	230	260	130	130	15	58	53	32	10	5	30.2
		1/200	AVTE200L	431	230	68	5	16	135	34	156	128	1	310	250	300	150	150	19	58	53	38	10	5	38.7
	1.5	1/5 1/10 1/15 1/20	AVTC5L AVTC10L AVTC15L AVTC20L	417	268	42	3	12	107	26	176	138	1	225	180	210	115	105	12	36	31	24	8	4	29
		1/25 1/30	AVTD25L AVTD30L	454	268	66	3	16	120	33	176	138	1	270	230	260	130	130	15	58	53	32	10	5	
		1/45 1/50 1/60 1/75	AVTD45L AVTD50L AVTD60L AVTD75L	468	268	66	3	16	134	33	176	138	1	270	230	260	130	130	15	58	53	32	10	5	42
		1/100	AVTE100L	473	268	68	5	16	147	34	176	138	1	310	250	300	150	150	19	53	58	38	10	5	50.5
		1/130 1/150	AVTF130L AVTF150L	521	268	92	5	20	161	42	176	138	2	350	310	390	180	180	19	82	77	42	12	5	61.5
		1/200	AVTG200L	541	268	92	5	20	181	47	176	138	2	380	340	420	195	195	19	82	77	48	14	5.5	82
	2.2	1/5 1/10 1/15 1/20	AVTD5L AVTD10L AVTD15L AVTD20L	486	300	66	3	16	120	33	193	152	1	270	230	260	130	130	15	58	53	32	10	5	45.5
		1/25 1/30	AVTE25L AVTE30L	497	300	68	5	16	129	34	193	152	1	310	250	300	150	150	19	58	53	38	10	5	53.5
		1/45 1/50 1/60	AVTE45L AVTE50L AVTE60L	515	300	68	5	16	147	34	193	152	1	310	250	300	150	150	19	58	53	38	10	5	55
		1/75 1/100	AVTF75L AVTF100L	553	300	92	5	20	161	42	193	152	2	350	310	390	180	180	19	82	77	42	12	5	66
		1/30 1/150	AVTG130L AVTG150L	573	300	92	5	20	181	47	193	152	2	380	340	420	195	195	19	82	77	48	14	5.5	86.5
	3.7	1/5 1/10 1/15 1/20	AVTE5L AVTE10L AVTE15L AVTE20L	522	325	68	5	16	129	34	218	170	1	310	250	300	150	150	19	58	53	38	10	5	63.5
		1/25 1/30	AVTF25L AVTF30L	560	325	92	5	20	143	42	218	170	2	350	310	390	180	180	19	82	77	42	12	5	73.5
		1/45 1/50 1/60	AVTF45L AVTF50L AVTF60L	581	325	92	5	20	164	42	218	170	2	350	310	390	180	180	19	82	77	42	12	5	76
		1/75 1/100	AVTG75L AVTG100L	595	325	92	5	20	178	47	218	170	2	380	340	420	195	195	19	82	77	48	14	5.5	96.5

11,VASTA HOUSE,GR.FLOOR,JANMABOOMI MARG,

FORT ,MUMBAI-400001 ,INDIA.

TEL:91-22-22844307/22871995/22872449

FAX:91-22-22873597/22870770

E-mail:info@wiperdrive.com,WEB SITE:www.wiperdrive.com